ԾԱԾԿԻ ՍԱԼԻ ՈՒԺԵՂԱՑՄԱՆ ՀԱՏԱԿԱԳԻԾ 3.28; 6.58 ՆԻՇՈՒՄ

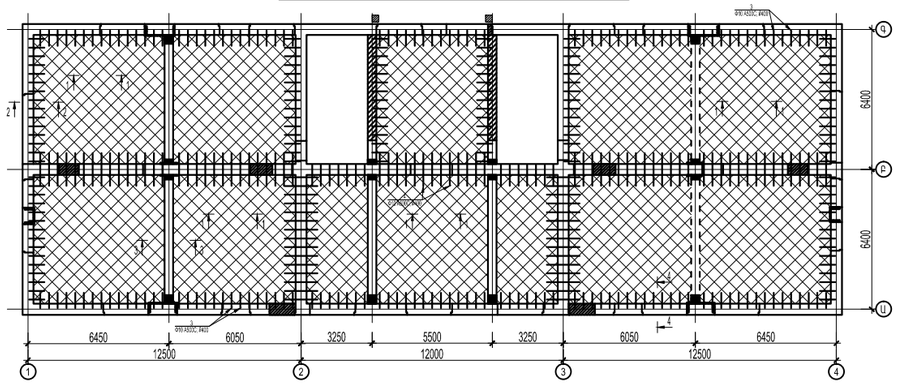

ԾԱԾԿԻ ՍԱԼԻ ՈՒԺԵՂԱՑՄԱՆ ՀԱՏԱԿԱԳԻԾ 9.88 ՆԻՇՈՒՄ

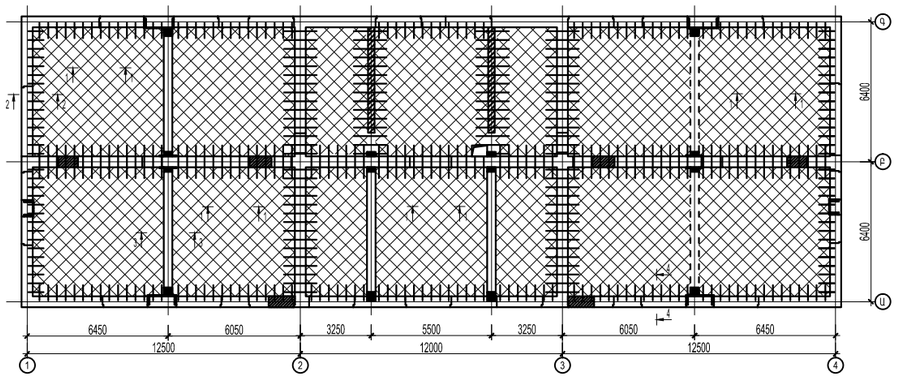

ԾԱՆՈԹՈՒԹՅՈՒՆ

1. Կոմունիկացիոն անցքերը ճշտել առաջադրանքների համաձայն լրացուցիչ:

1 - 1

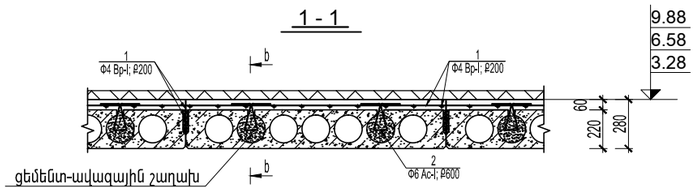

b - b

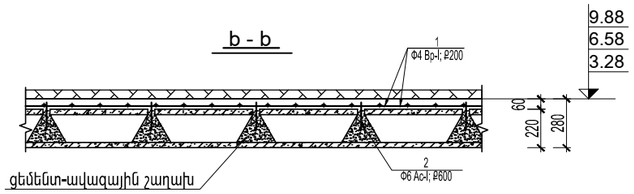

2 - 2

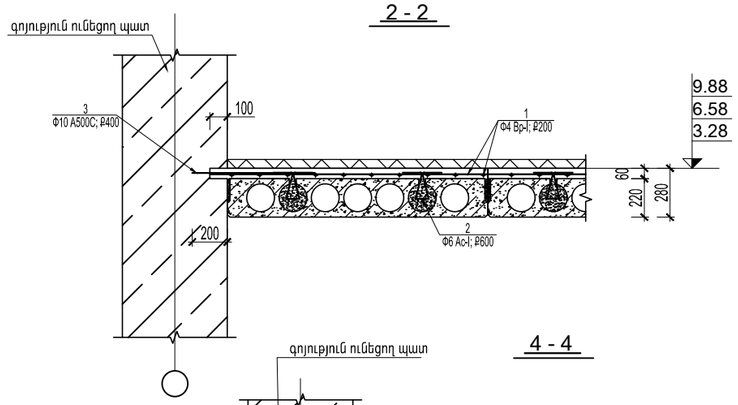

4 - 4

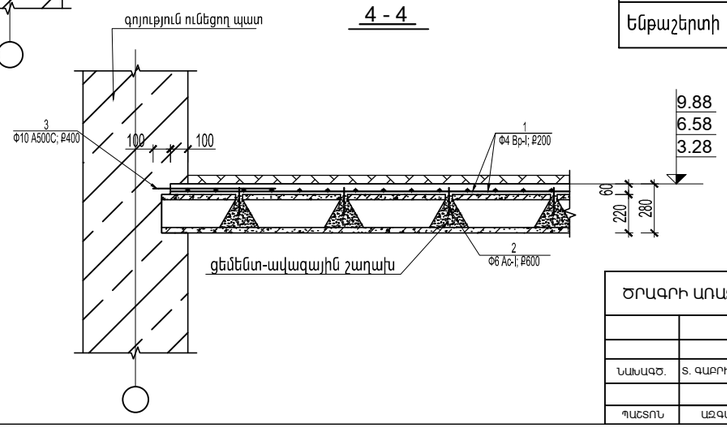

3 - 3

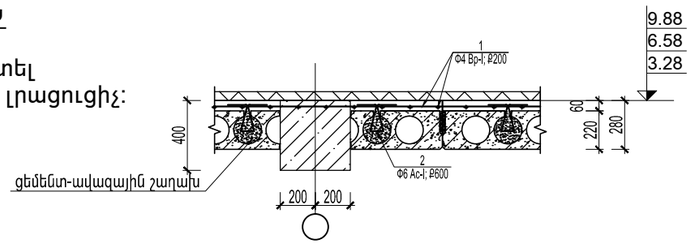

ԾԱԾԿԻ ՈՒԺԵՂԱՑՄԱՆ ՄԱՍՆԱԳԻՐ 3.28; 6.58 ՆԻՇՈՒՄ

N	ՀԱՏՎԱԾՔԸ ՄՄ.	ԵՐԿԱՐՈՒԹՅՈՒՆԸ ՄՄ.	ՔԱՆԱԿԸ	ՔԱՇԸ , կգ		ԾԱՆՈԹՈՒԹՅՈՒՆ
				ՄԵԿ ԷԼ.	ԲՈԼՈՐԻ	
1	Φ4 Bp-I	480.0բ.մ	-	-	480.0բ.մ	
2	Φ6 Ac-I	580	242	0.13	31.2	
3	Φ10 A-500C	700	320	0.43	138.2	
4	Φ10 A-500C	1500	101	0.93	93.5	
ԱՄՐԱՆԻ ԾԱԽՍԸ ԸՍՏ ՏՐԱՄԱԳԾԻ ԵՎ ՄԵՏԱՂԻ ԾԱԽՍԸ (կգ.)						
Φ4 Bp-I				480.0բ.մ		
Φ6 Ac-I				31.2		
Φ10 A-500C				231.7		
ենթաշերտի բետոնացում 3.28; 6.58 նիշում				28.0 խմ.		B20 դասի

ԾԱԾԿԻ ՈՒԺԵՂԱՑՄԱՆ ՄԱՍՆԱԳԻՐ 9.88 ՆԻՇՈՒՄ

N	ՀԱՏՎԱԾՔԸ ՄՄ.	ԵՐԿԱՐՈՒԹՅՈՒՆԸ ՄՄ.	ՔԱՆԱԿԸ	ՔԱՇԸ , կգ		ԾԱՆՈԹՈՒԹՅՈՒՆ
				ՄԵԿ ԷԼ.	ԲՈԼՈՐԻ	
1	Φ4 Bp-I	510.0բ.մ	-	-	510.0բ.մ	
2	Φ6 Ac-I	580	258	0.13	33.2	
3	Φ10 A-500C	700	249	0.43	107.5	
4	Φ10 A-500C	1500	172	0.93	159.2	
ԱՄՐԱՆԻ ԾԱԽՍԸ ԸՍՏ ՏՐԱՄԱԳԾԻ ԵՎ ՄԵՏԱՂԻ ԾԱԽՍԸ (կգ.)						
Φ4 Bp-I				510.0բ.մ		
Φ6 Ac-I				33.2		
Φ10 A-500C				266.7		
ենթաշերտի բետոնացում 9.88 նիշում				30.0 խմ.		B20 դասի

Դիրք	էքիզ	Երկար. մմ
2	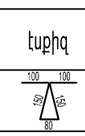	580

ԾՐԱԳՐԻ ԱՌԱՋԱԴՐԱՆՔ՝ TAN-07			ԹԱԼԻՆԻ ԹԻՎ 3 ՄԱՆԿԱՊԱՐՏԵԶԻ ՎԵՐԱԿԱՌՈՒՑՈՒՄ
			ԿՈՆՍՏՐՈՒԿՏՈՐԱԿԱՆ ՄԱՍ
ՆԱԽԱԳԾ.	Տ. ԳԱԲՐԻԵԼՅԱՆ		ԾԱԾԿԻ ՍԱԼԻ ՈՒԺԵՂԱՑՈՒՄ 3.28; 6.58; 9.88 ՆԻՇՈՒՄ
ՊԱՇՏՈՆ	ԱԶԳԱՆՈՒՆ	ՍՏՈՐԱԳՐ.	

ՓՈՒԼ	ԹԵՐԹ	ԹԵՐԹԵՐ
ԱՆ	Կ-18	44

INTER energo

ՀՍՏԵՐ էներգիա ՍՊԸ